S.A.R.L. FROID REGIS

371 voie romaine - 06190 ROQUEBRUNE CAP MARTIN - FRANCE

www.froid-regis.fr - tel.06.32.98.81.70 - contact@froid-regis.fr

Joints à plaquer avec aimant

Plated gaskets with magnet

- Réalisation du cadre de joint sur mesures
  Angle thermosoudé
  Aimant sur 4 cotés
  Couper le joint et vérifier que le profil du joint correspond bien.
  Mesurer les largeur et hauteur extérieur du joint
  et les indiquer les dimensions en mm dans la commande.

- Realization of the joint frame to measure
  Heat-welded angle
  Magnet on 4 sides
  Cut the seal and check that the profile of the seal matches.
  Measure the width and height exterior of gasket
  and indicate the dimensions in mm in the order.

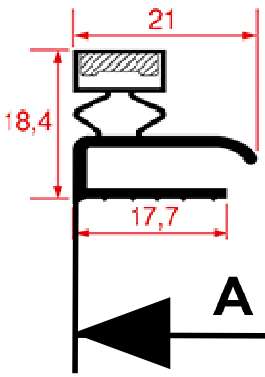

Référence de commande :
Code = référence - A x B en mm
Exemple : JPA10114 - 450 x 550

A (largeur extérieure) x B (hauteur extérieure)

JPA10101

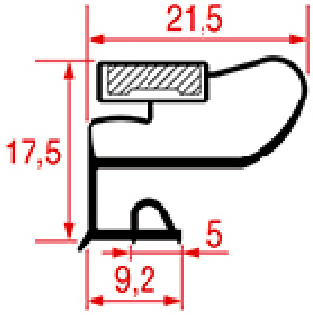

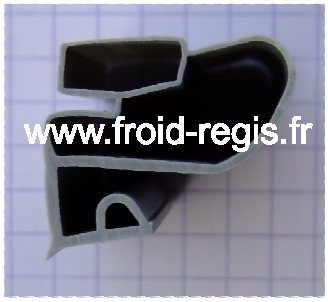

JPA10102

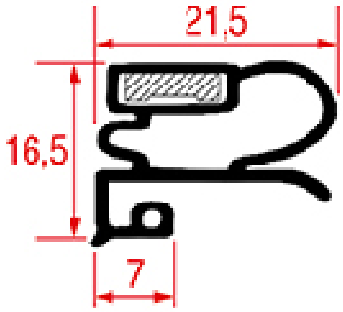

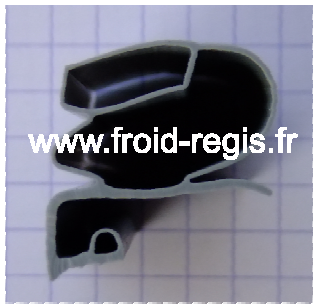

JPA10103

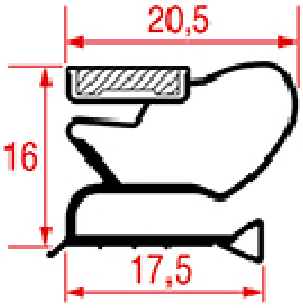

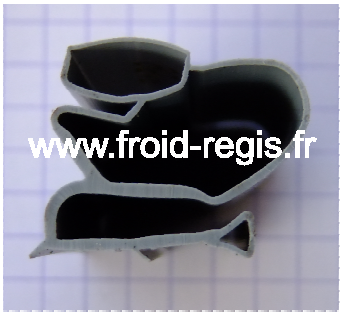

JPA10104

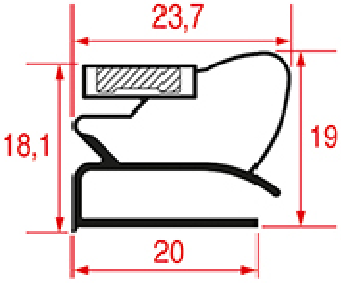

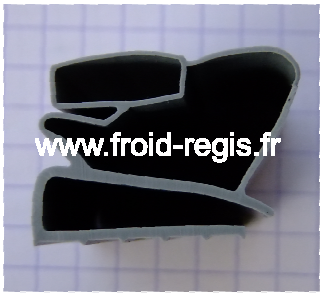

JPA10105

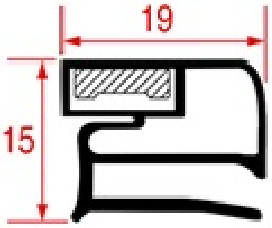

JPA10106

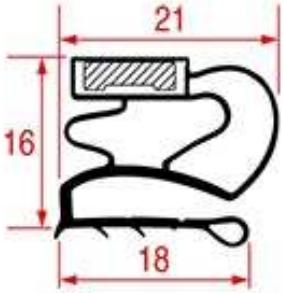

JPA10107

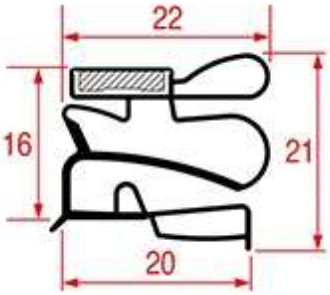

JPA10108

JPA10109

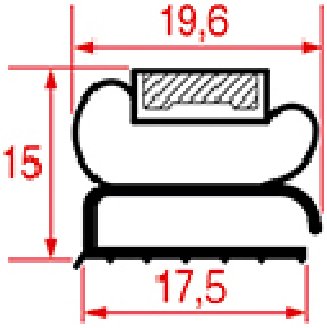

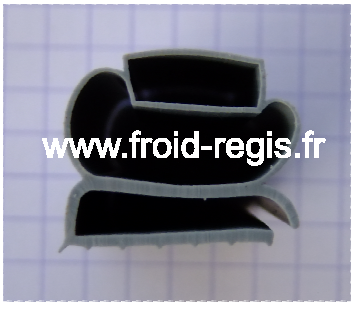

JPA10110

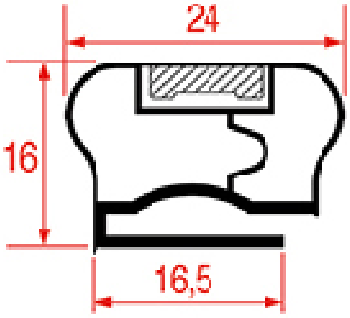

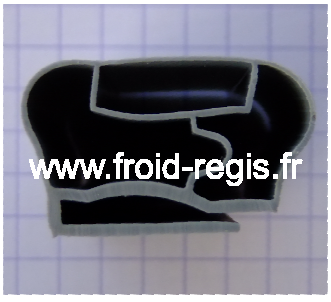

JPA10111

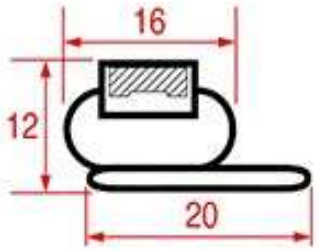

JPA10112

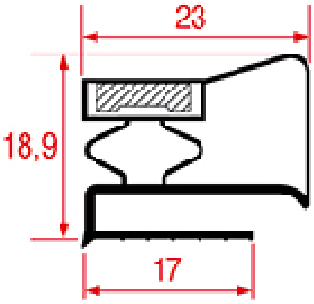

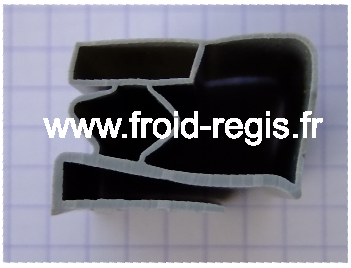

JPA10113

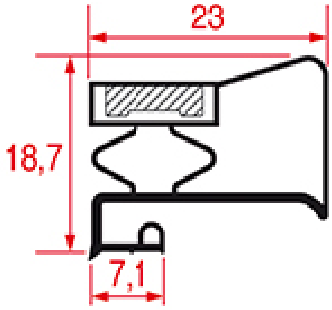

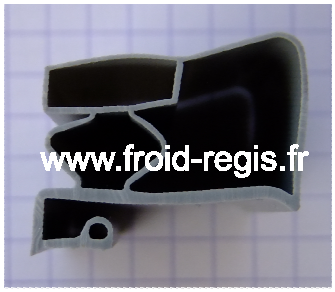

JPA10114

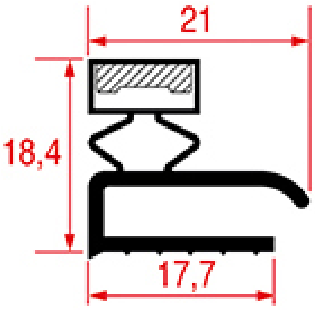

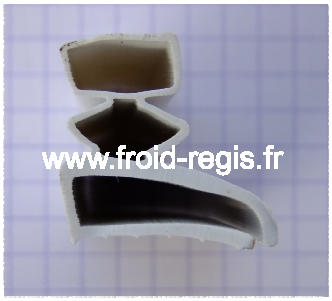

JPA10115

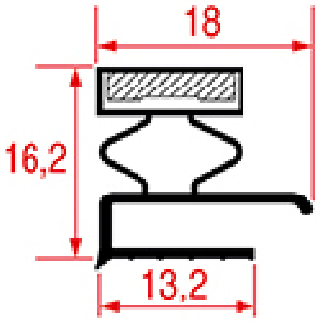

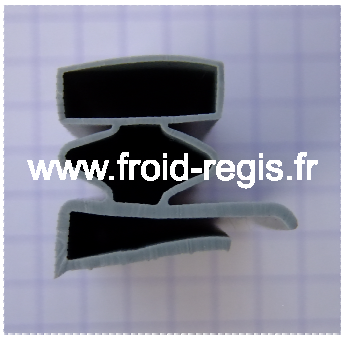

JPA10116

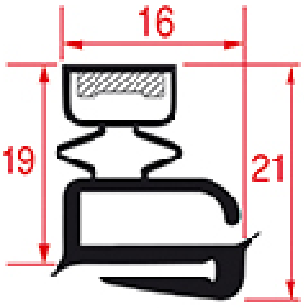

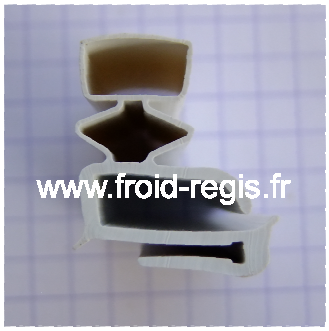
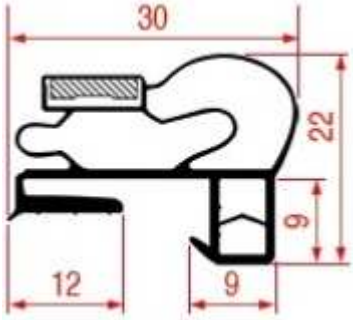
JPA10117