S.A.R.L. FROID REGIS

371 voie romaine - 06190 ROQUEBRUNE CAP MARTIN - FRANCE

www.froid-regis.fr - tel.06.32.98.81.70 - contact@froid-regis.fr

Fermetures de porte - Closures door type 920 - 921 - 920HP - 921HP

920

921

Pour portes pivotantes encastrées ou en surépaisseur de 27 à 157 mm de décalage, à préciser.

2 MODELES 2 VERSIONS :
920 : version standard sans clé
920HP : version Haute Performance sans clé
921 : version standard à clé
921HP : version Haute Performance à clé
Gâche réglable sur 3 dimensions

CARACTERISTIQUES :
Matière : poignée, boîtier et gâche en composite
Mécanisme :
version standard en acier zingué bichromaté
version HP (Haute Performance) en Inox et Duralinox
- Fixation et axe invisibles et inaccessibles.
- Interchangeable gauche ou droite.
- fonctionnement particulièrement doux et silencieux.

Option :
poignée avec barre anti-panique réf.2113
gâche contact

Avis de conformité Hygiène Alimentaire de l'AFSSA.

For hinged rebated or overlapping doors from 27 to 157 mm offset, to be specified.

2 models and 2 versions:
920: standard version
920HP: high performance
921: standard locking version
921HP: high performance, locking version
Adjustable strike for 3 dimensions

Features:
Made of: composite
Mechanism:
HP version: stainless steel and anodized aluminium
standard version: bichromated steel
- Invisible and tamperproof screws.
- Interchangeable for left or right hand doors.
- Soft and quiet operation

Option:
- internal antipanic release 2113
- contact strike

AFSSA Hygiene Control.

Réf.	920	920 HP	921	921 HP
Poids	1600 g / 2330 g	1580 g / 2310 g	1800 g / 2530 g	1780 g / 2510 g
Nombre de vis de pose	9	9	9	9
Diamètre des vis	6 mm	6 mm	6 mm	6 mm

Ref.	920	920 HP	921	921 HP
Weight	1600 g / 2330 g	1580 g / 2310 g	1800 g / 2530 g	1780 g / 2510 g
Number of screws	9	9	9	9
Dim. of screws	6 mm	6 mm	6 mm	6 mm

S.A.R.L. FROID REGIS

371 voie romaine - 06190 ROQUEBRUNE CAP MARTIN - FRANCE

www.froid-regis.fr - tel.06.32.98.81.70 - contact@froid-regis.fr

Fermetures de porte - Closures door
type 920 - 921 - 920HP - 921HP

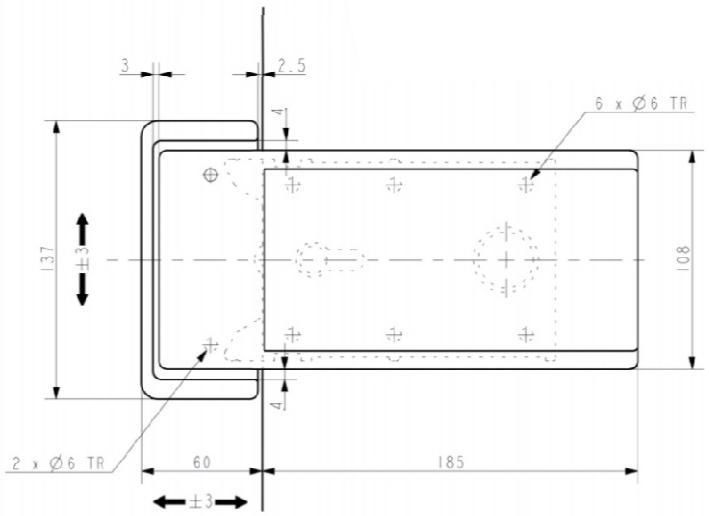

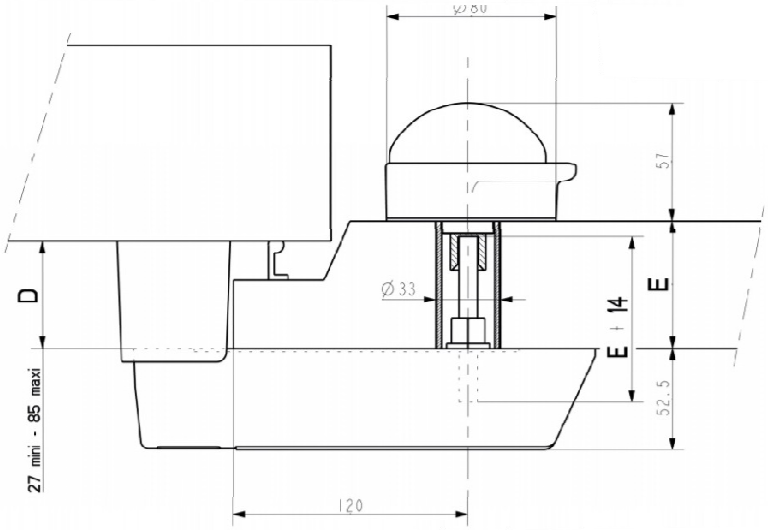

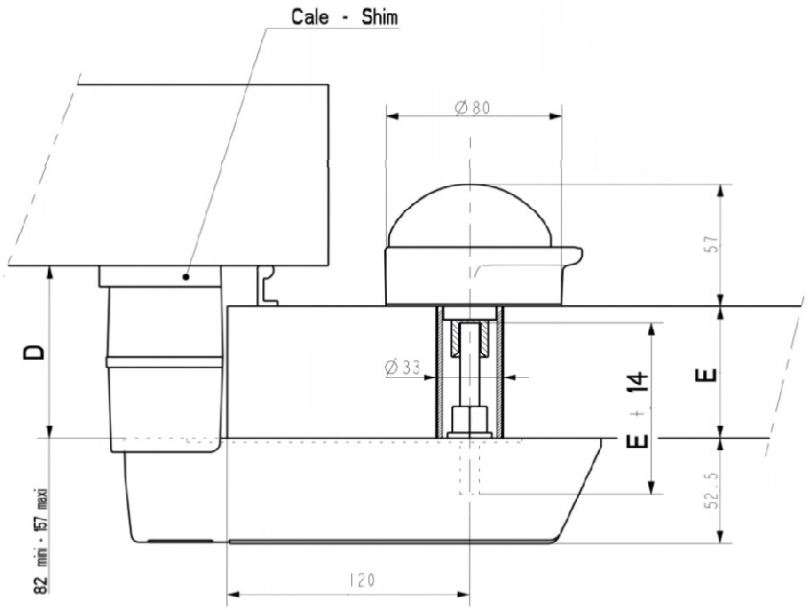

S.A.R.L. FROID REGIS

371 voie romaine - 06190 ROQUEBRUNE CAP MARTIN - FRANCE

www.froid-regis.fr - tel.06.32.98.81.70 - contact@froid-regis.fr

FERMETURE 920 - 921

CHOIX DE LA GACHE EN FONCTION DU DECALAGE

CHOICE OF STRIKE ACCORDING TO OFFSET

KLOBENWAHL GEMASS UBERSCHLAG
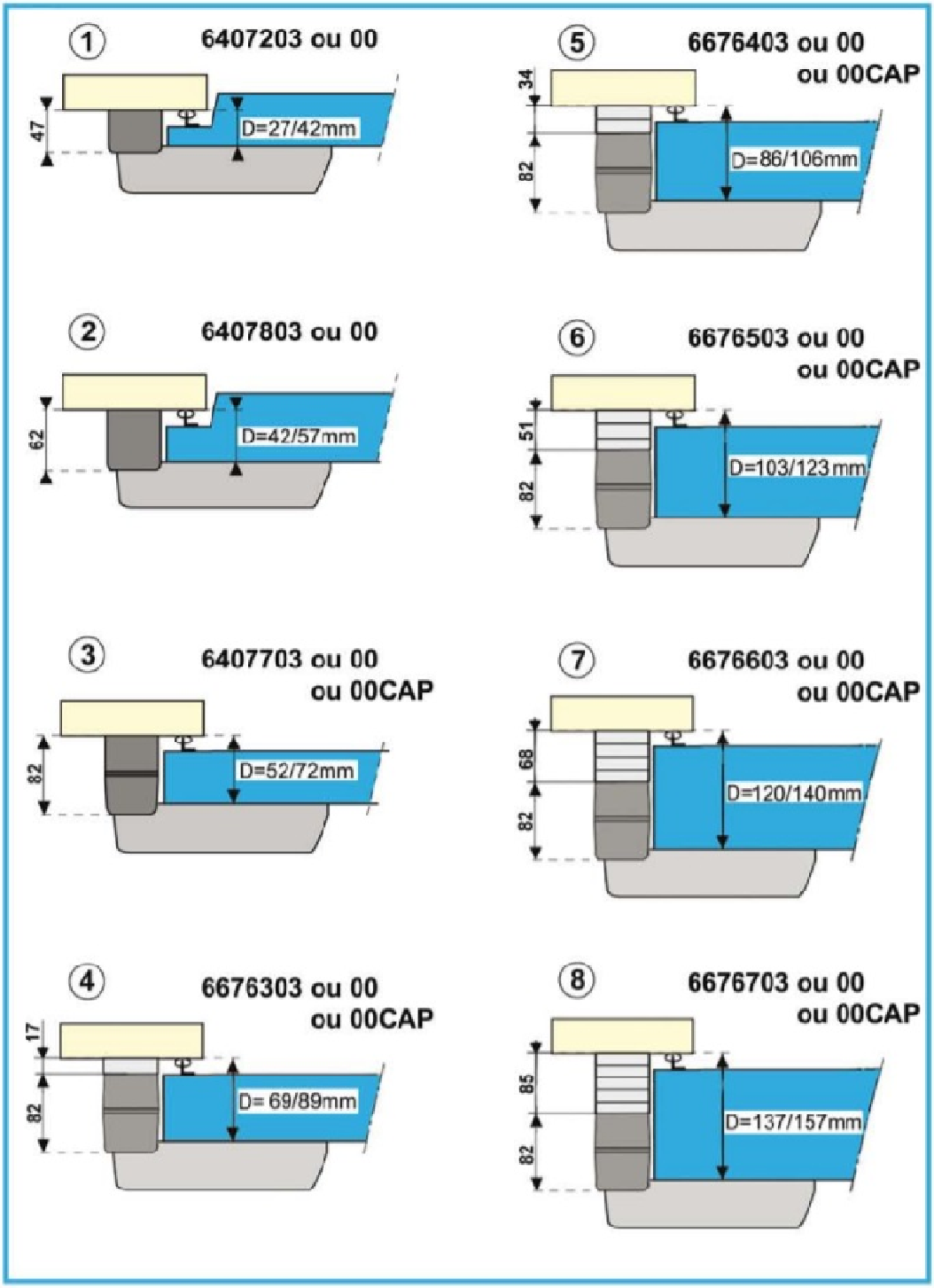
GACHE STANDARD (03)	STANDARD STRIKE (03)	STANDARD KLOBEN (03)
GACHE HP (00)	HP STRIKE (00)	HP KLOBEN (00)
GACHE CONTACT* (00CAP)	CONTACT STRIKE* (00CAP)	KONTAKT-KLOBEN* (00CAP)
TYPE DE GACHE	TYPE OF STRIKE	TYP KLOBEN